Serie 58
VÁLVULAS

Clapeta de retención

Check valves

Modelo 58772 Clapeta de retención oscilante doble entre bridas PN40 - Junta FKM - Inox 316

Características

Dimensiones: DN50 a DN300 (2“ a 12“)
Conexiones: entre bridas según EN 1092-1
Presión: PN40
Temperatura máx.: de -25 °C a +180 °C
Material: Inox 316/CF8M
(para las piezas en contacto con el fluido)

ISO 9001
BUREAU VERITAS Certification

Béné Inox – 11 Chemin de la Pierre Blanche – 69800 SAINT PRIEST – S.A.S au capital de 240 000 € – SIREN 311 810 287
Tel.: +33 (0)4 78 90 48 22 – Fax: +33 (0)4 78 90 69 59 – www.bene-inox.com – bene@bene-inox.com

La información técnica, ilustraciones y fotografías se proporcionan a título indicativo y no contractual. Algunas pueden variar en función de las tolerancias admitidas en la profesión y de las normas aplicables. Las instrucciones de uso, de montaje y de mantenimiento consisten en simples recomendaciones. Pueden variar, asimismo, en función de las condiciones de uso del producto, del entorno de montaje y de las necesidades del comprador, cuya definición depende exclusivamente de este último.

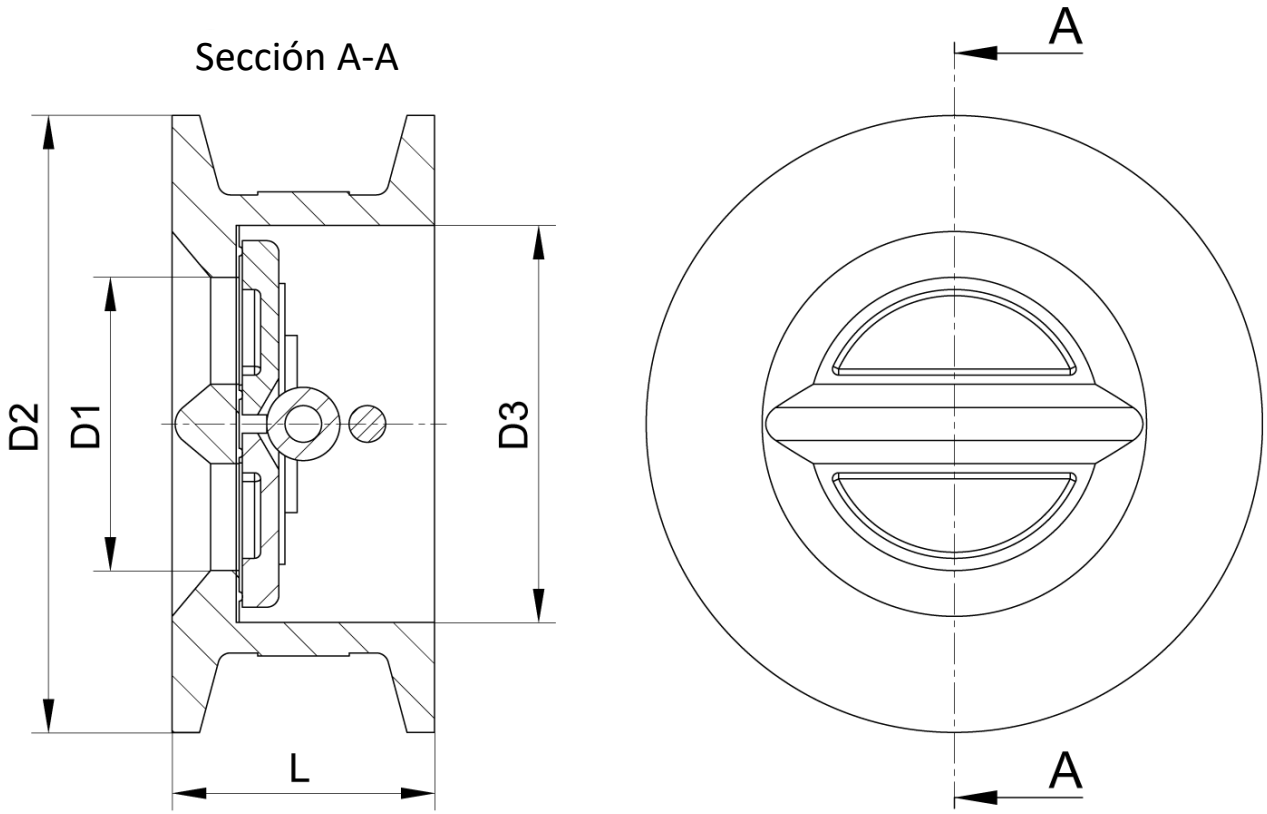

Sentido fluido

DN (mm)	DN (pulgadas)	D1 (mm)	D2 (mm)	D3 (mm)	L (mm)	Peso (kg)	Referencia
50	**2"**	48	101	65	43	1,05	**458772-50**
65	**2"1/2**	59	120	80	46	1,45	**458772-65**
80	**3"**	72	133	94	64	2,30	**458772-80**
100	**4"**	90	162	117	64	3,35	**458772-100**
125	**5"**	110	192	145	70	5,25	**458772-125**
150	**6"**	135	218	170	76	7,15	**458772-150**
200	**8"**	175	273	224	89	11,85	**458772-200**
250	**10"**	222	328	265	114	20,30	**458772-250**
300	**12"**	264	376	310	114	28,35	**458772-300**

Béné Inox – 11 Chemin de la Pierre Blanche – 69800 SAINT PRIEST – S.A.S au capital de 240 000 € – SIREN 311 810 287
Tel.: +33 (0)4 78 90 48 22 – Fax: +33 (0)4 78 90 69 59 – www.bene-inox.com – bene@bene-inox.com

La información técnica, ilustraciones y fotografías se proporcionan a título indicativo y no contractual. Algunas pueden variar en función de las tolerancias admitidas en la profesión y de las normas aplicables. Las instrucciones de uso, de montaje y de mantenimiento consisten en simples recomendaciones. Pueden variar, asimismo, en función de las condiciones de uso del producto, del entorno de montaje y de las necesidades del comprador, cuya definición depende exclusivamente de este último.

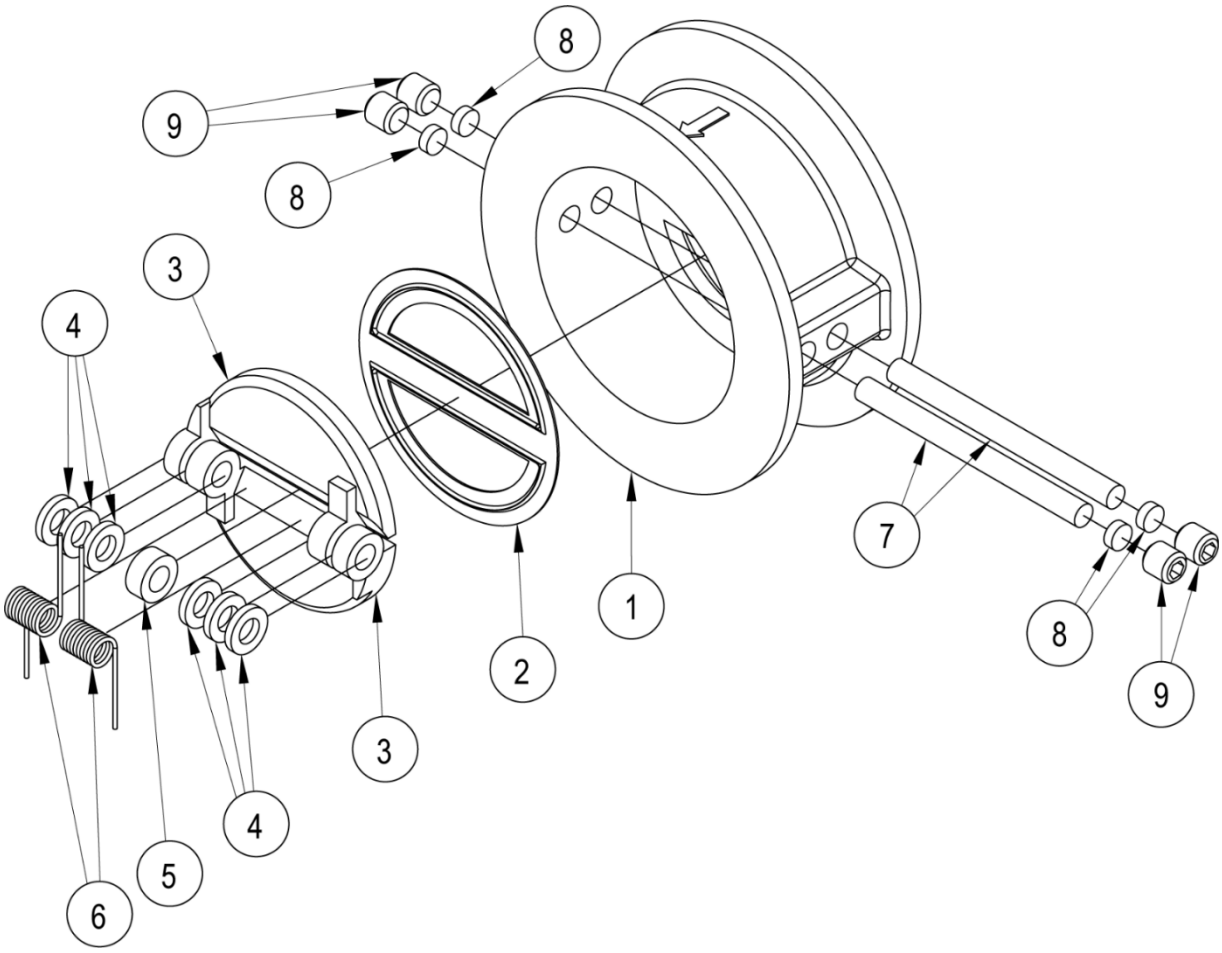

Punto ref.	Designación	Material
1	CUERPO	CF8M
2	JUNTA (ASIENTO)	FKM
3	OSCILANTE	CF8M
4	ANILLO	PTFE
5	ANILLO	PTFE
6	MUELLE	AISI 316
7	EJE DE CLAP. OSCILANTE	AISI 316
8	JUNTA	FKM
9	TORNILLO	AISI 316

Béné Inox – 11 Chemin de la Pierre Blanche – 69800 SAINT PRIEST – S.A.S au capital de 240 000 € – SIREN 311 810 287
Tel.: +33 (0)4 78 90 48 22 – Fax: +33 (0)4 78 90 69 59 – www.bene-inox.com – bene@bene-inox.com

La información técnica, ilustraciones y fotografías se proporcionan a título indicativo y no contractual. Algunas pueden variar en función de las tolerancias admitidas en la profesión y de las normas aplicables. Las instrucciones de uso, de montaje y de mantenimiento consisten en simples recomendaciones. Pueden variar, asimismo, en función de las condiciones de uso del producto, del entorno de montaje y de las necesidades del comprador, cuya definición depende exclusivamente de este último.

Utilización

Presión y temperatura

Para controlar la presión en función de la temperatura, ver la siguiente curva.

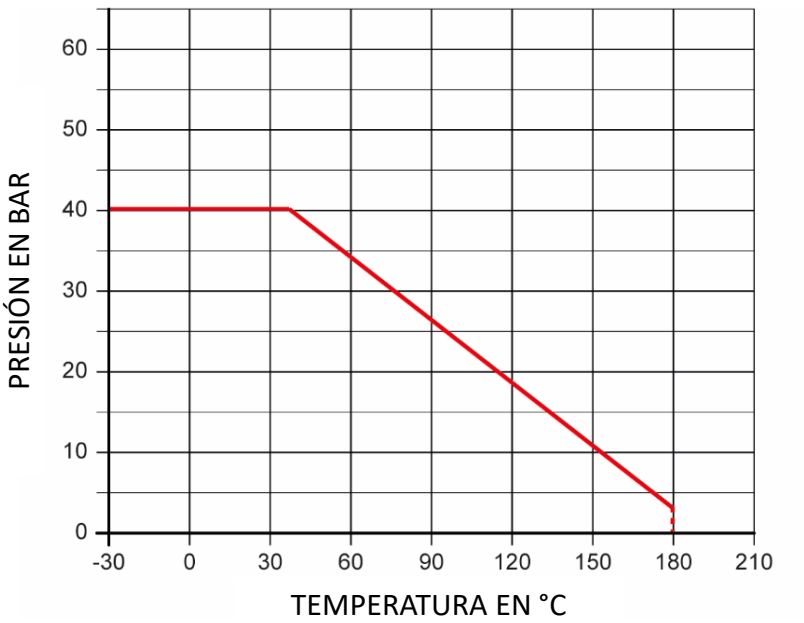

Cuidado con el riesgo de quemaduras con una temperatura de uso superior a 60 °C.

Fluidos

Esta clapeta está adaptada a los fluidos no cargados ni coagulables, siempre y cuando exista compatibilidad química entre las piezas en contacto.

Presión de apertura de la clapeta

Sentido fluido	Presión	DN 50	DN 65	DN 80	DN 100	DN 125	DN 150	DN 200	DN 250	DN 300
		2"	2"1/2	3"	4"	5"	6"	8"	10"	12"
⇧	mbar	40	40	55	55	55	40	40	40	40
⇨	mbar	40	40	50	50	50	30	30	30	30
⇩	mbar	35	35	45	45	45	20	20	20	20

Béné Inox – 11 Chemin de la Pierre Blanche – 69800 SAINT PRIEST – S.A.S au capital de 240 000 € – SIREN 311 810 287
Tel.: +33 (0)4 78 90 48 22 – Fax: +33 (0)4 78 90 69 59 – www.bene-inox.com – bene@bene-inox.com

La información técnica, ilustraciones y fotografías se proporcionan a título indicativo y no contractual. Algunas pueden variar en función de las tolerancias admitidas en la profesión y de las normas aplicables. Las instrucciones de uso, de montaje y de mantenimiento consisten en simples recomendaciones. Pueden variar, asimismo, en función de las condiciones de uso del producto, del entorno de montaje y de las necesidades del comprador, cuya definición depende exclusivamente de este último.

Diagrama de pérdida de carga

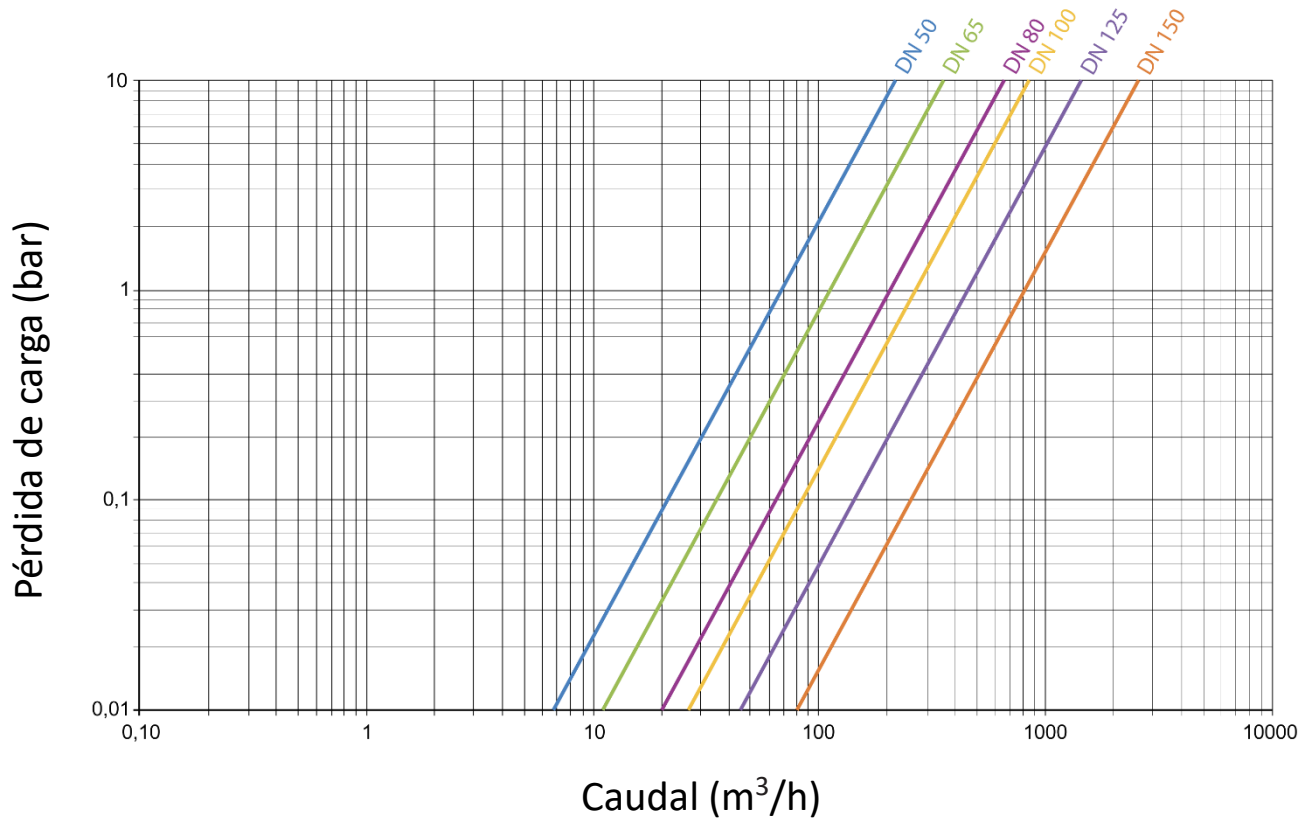

Coeficiente de caudal

Dimensión	DN50	DN65	DN80	DN100	DN125	DN150	DN 200	DN 250	DN 300
	2"	2"1/2	3"	4"	5"	6"	8"	10"	12"
Kv (m³/h)	52,7	101,0	206,0	282,5	345,0	751,0	973,0	1235,0	1468,0

El coeficiente de caudal, denominado Kv, define el caudal de agua que pasa por un elemento (válvula, clapeta...) con una pérdida de presión (ΔP) de1 bar. El Kv se expresa matemáticamente:

$\Delta P = \frac{Q^2}{Kv^2}$ por lo tanto: $Kv = \frac{Q}{\sqrt{\Delta P}}$

Q en m³/h
ΔP en bar

Kv en m³/h
Cv en GPM (US)

$Cv = 1{,}16 \times Kv$

Béné Inox – 11 Chemin de la Pierre Blanche – 69800 SAINT PRIEST – S.A.S au capital de 240 000 € – SIREN 311 810 287
Tel.: +33 (0)4 78 90 48 22 – Fax: +33 (0)4 78 90 69 59 – www.bene-inox.com – bene@bene-inox.com

La información técnica, ilustraciones y fotografías se proporcionan a título indicativo y no contractual. Algunas pueden variar en función de las tolerancias admitidas en la profesión y de las normas aplicables. Las instrucciones de uso, de montaje y de mantenimiento consisten en simples recomendaciones. Pueden variar, asimismo, en función de las condiciones de uso del producto, del entorno de montaje y de las necesidades del comprador, cuya definición depende exclusivamente de este último.

Instrucciones de montaje y mantenimiento

Instalación

La clapeta debe montarse horizontal o verticalmente respetando el sentido de circulación del fluido.

Asegurarse de que la zona de instalación esté lo suficientemente despejada y prever las válvulas suficientes para poder aislar la sección y efectuar las operaciones de mantenimiento.
Comprobar que el material está limpio y que no presenta cuerpos extraños que podrían deteriorar la clapeta.

Comprobar que las tuberías estén perfectamente alineadas y que los elementos de soporte tengan la dimensión suficiente para que la clapeta no sufra ninguna tensión externa. El soporte debe efectuarse en los tubos y no en la clapeta.

Instalación de la clapeta:
Soldar las contrabridas (bridas con collar, por ejemplo) en las tuberías respetando la distancia necesaria y la alineación de los orificios de fijación. Durante la instalación, asegurarse de que la clapeta se encuentra posicionada frente a las bridas. Si fuera necesario, utilizar herramientas de elevación para las piezas pesadas.

Limpiar la instalación para evitar la presencia de impurezas en las tuberías. Comprobar que el movimiento de la clapeta se efectúa sin dificultad.
Proceder a los ensayos de presurización de la instalación respetando las características de la clapeta y según las normas vigentes.

Mantenimiento

En condiciones normales de utilización, la clapeta no necesita mantenimiento. En función

del fluido bombeado, puede requerirse un reemplazo regular de la junta.

Si debido a la usura o a un producto la clapeta se deteriora y esto ocasiona una fuga o disfunción, podría ser necesario reemplazarla.

Piezas de recambio

Kit de reparación
El kit de reparación incluye:
- 7 anillos **4** y **5**
- 4 juntas **8**
- 2 muelles **6**

DN (mm)	DN (pulgadas)	Referencia
50	3/8"	D5061-50
65	1/2"	D5061-65
80	3/4"	D5061-80
100	1"	D5061-100
125	1"1/2	D5061-125

DN (mm)	DN (pulgadas)	Referencia
125	1"1/2	D5061-125
150	2"	D5601-150
200	2"1/2	D5061-200
250	3"	D5061-250

Béné Inox – 11 Chemin de la Pierre Blanche – 69800 SAINT PRIEST – S.A.S au capital de 240 000 € – SIREN 311 810 287
Tel.: +33 (0)4 78 90 48 22 – Fax: +33 (0)4 78 90 69 59 – www.bene-inox.com – bene@bene-inox.com

La información técnica, ilustraciones y fotografías se proporcionan a título indicativo y no contractual. Algunas pueden variar en función de las tolerancias admitidas en la profesión y de las normas aplicables. Las instrucciones de uso, de montaje y de mantenimiento consisten en simples recomendaciones. Pueden variar, asimismo, en función de las condiciones de uso del producto, del entorno de montaje y de las necesidades del comprador, cuya definición depende exclusivamente de este último.

Normas y conformidad

- Test de estanqueidad según la norma EN 12266/API 598
- PED conforme a la Directiva 2014/68/EU (antiguamente 97/23/CE)
- ATEX Grupo II Categoría 2 G D , conforme a la Directiva 2014/34/EU certificado EX9A 091284 003

Béné Inox – 11 Chemin de la Pierre Blanche – 69800 SAINT PRIEST – S.A.S au capital de 240 000 € – SIREN 311 810 287
Tel.: +33 (0)4 78 90 48 22 – Fax: +33 (0)4 78 90 69 59 – www.bene-inox.com – bene@bene-inox.com

La información técnica, ilustraciones y fotografías se proporcionan a título indicativo y no contractual. Algunas pueden variar en función de las tolerancias admitidas en la profesión y de las normas aplicables. Las instrucciones de uso, de montaje y de mantenimiento consisten en simples recomendaciones. Pueden variar, asimismo, en función de las condiciones de uso del producto, del entorno de montaje y de las necesidades del comprador, cuya definición depende exclusivamente de este último.