Serie 50

VÁLVULAS MOTORIZADAS

Válvulas de esfera

Ball valves

Modelo 50337 Válvula de esfera 2 piezas con bridas ANSI (58268) con actuador eléctrico IP68 (50840)

Características

⇨ Válvula

Dimensiones: DN15 a DN65 (1/2" a 2"1/2)
Conexiones: bridas según ASME/ANSI B16.5
Presión: Clase 150
Temperatura de trabajo: de -29 °C a +175 °C
Material: Inox 316/CF8M
(para las piezas inox. en contacto con el fluido)

⇨ Actuador eléctrico

Temperatura de trabajo: de -10 °C a +55 °C
Carter plástico IP68
Indicador visual de posición
Resistencia anticondensación regulada

ISO 9001 BUREAU VERITAS Certification

Béné Inox – 11 Chemin de la Pierre Blanche – 69800 SAINT PRIEST – S.A.S au capital de 240 000 € – SIREN 311 810 287
Tel.: +33 (0)4 78 90 48 22 – Fax: +33 (0)4 78 90 69 59 – www.bene-inox.com – bene@bene-inox.com

La información técnica, ilustraciones y fotografías se proporcionan a título indicativo y no contractual. Algunas pueden variar en función de las tolerancias admitidas en la profesión y de las normas aplicables. Las instrucciones de uso, de montaje y de mantenimiento consisten en simples recomendaciones. Pueden variar, asimismo, en función de las condiciones de uso del producto, del entorno de montaje y de las necesidades del comprador, cuya definición depende exclusivamente de este último.

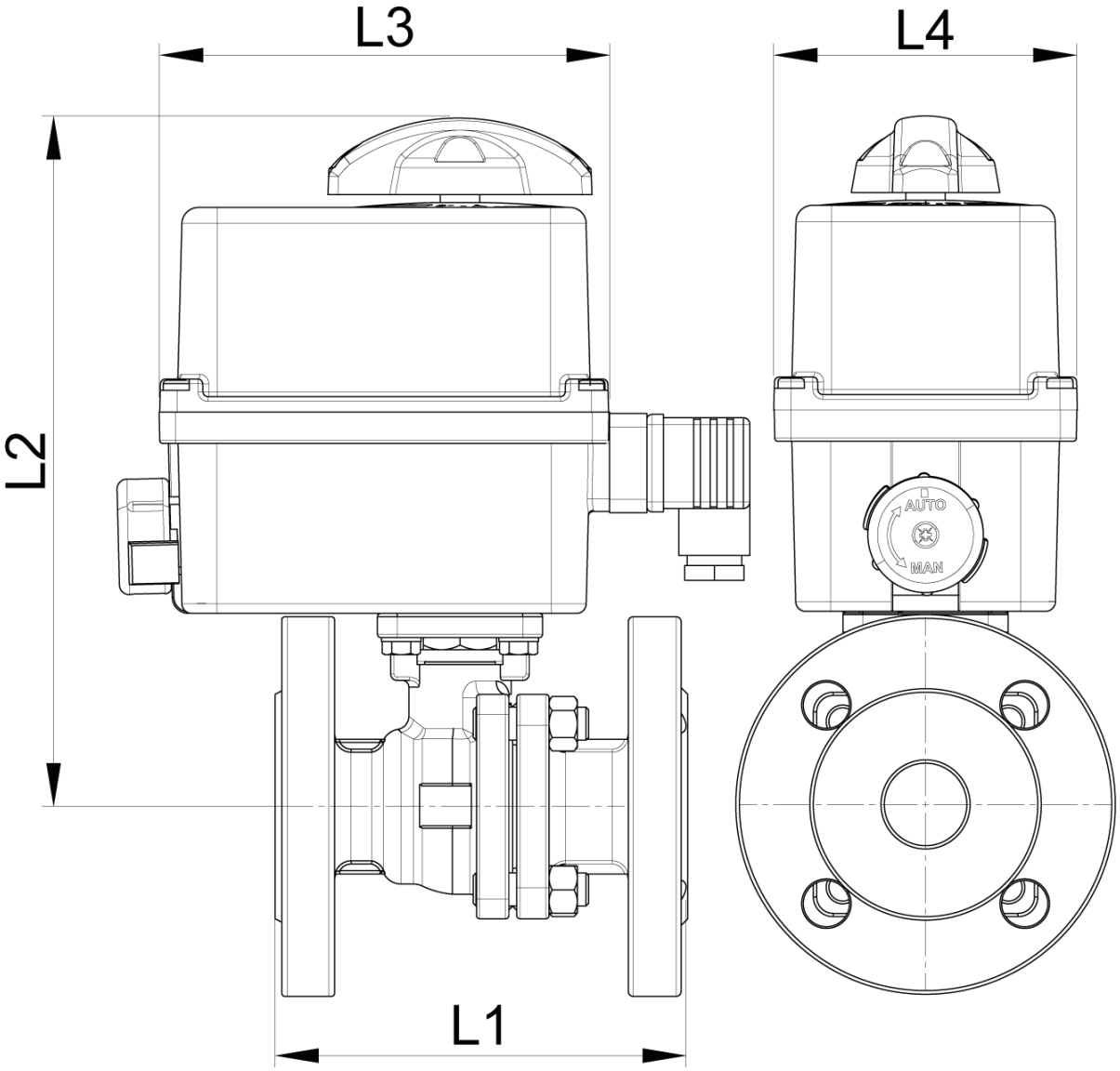

Béné Inox – 11 Chemin de la Pierre Blanche – 69800 SAINT PRIEST – S.A.S au capital de 240 000 € – SIREN 311 810 287
Tel.: +33 (0)4 78 90 48 22 – Fax: +33 (0)4 78 90 69 59 – www.bene-inox.com – bene@bene-inox.com

La información técnica, ilustraciones y fotografías se proporcionan a título indicativo y no contractual. Algunas pueden variar en función de las tolerancias admitidas en la profesión y de las normas aplicables. Las instrucciones de uso, de montaje y de mantenimiento consisten en simples recomendaciones. Pueden variar, asimismo, en función de las condiciones de uso del producto, del entorno de montaje y de las necesidades del comprador, cuya definición depende exclusivamente de este último.

DN (mm)	DN (pulgadas)	L1 (mm)	L2 (mm)	L3 (mm)	L4 (mm)	Tiempo maniobra (90°) (s)	Peso (kg)	Referencia 100-230V AC y 100-350V DC	Tiempo maniobra (90°) (s)	Referencia 15-30V AC y 12-48V DC
15	**1/2"**	108	200	136	92	11	3,65	**450337-15A**	11	**450337-15B**
20	**3/4"**	117	205	136	92	12	4,55	**450337-20A**	12	**450337-20B**
25	**1"**	127	211	136	92	12	5,30	**450337-25A**	12	**450337-25B**
32	**1"1/4**	140	223	136	92	26	6,90	**450337-32A1**	24	**450337-32B1**
32	**1"1/4**	140	247	151	128	7	8,50	**450337-32A2**	7	**450337-32B2**
40	**1"1/2**	165	228	136	92	26	8,90	**450337-40A1**	24	**450337-40B1**
40	**1"1/2**	165	252	151	128	7	9,80	**450337-40A2**	7	**450337-40B2**
50	**2"**	178	261	151	128	12	13,00	**450337-50A**	12	**450337-50B**
65	**2"1/2**	190	278	151	128	23	20,60	**450337-65A**	22	**450337-65B**

Actuador eléctrico con carter plástico IP68.
Indicador visual de posición. Accionador manual de emergencia con embrague de seguridad.
Contactos de final de carrera regulables. Limitador de par. Resistencia anticondensación.
Temperatura de trabajo del actuador: -10 °C a + 55 °C
Factor de marcha: 50 %. Número de arranques/hora: 150
Actuador adaptado a una ΔP válvula=16 bar máx. Consúltenos para ΔP > 16 bar. Funcionamiento estándar: Apertura/Cierre a 0/90°

Béné Inox – 11 Chemin de la Pierre Blanche – 69800 SAINT PRIEST – S.A.S au capital de 240 000 € – SIREN 311 810 287
Tel.: +33 (0)4 78 90 48 22 – Fax: +33 (0)4 78 90 69 59 – www.bene-inox.com – bene@bene-inox.com

La información técnica, ilustraciones y fotografías se proporcionan a título indicativo y no contractual. Algunas pueden variar en función de las tolerancias admitidas en la profesión y de las normas aplicables. Las instrucciones de uso, de montaje y de mantenimiento consisten en simples recomendaciones. Pueden variar, asimismo, en función de las condiciones de uso del producto, del entorno de montaje y de las necesidades del comprador, cuya definición depende exclusivamente de este último.

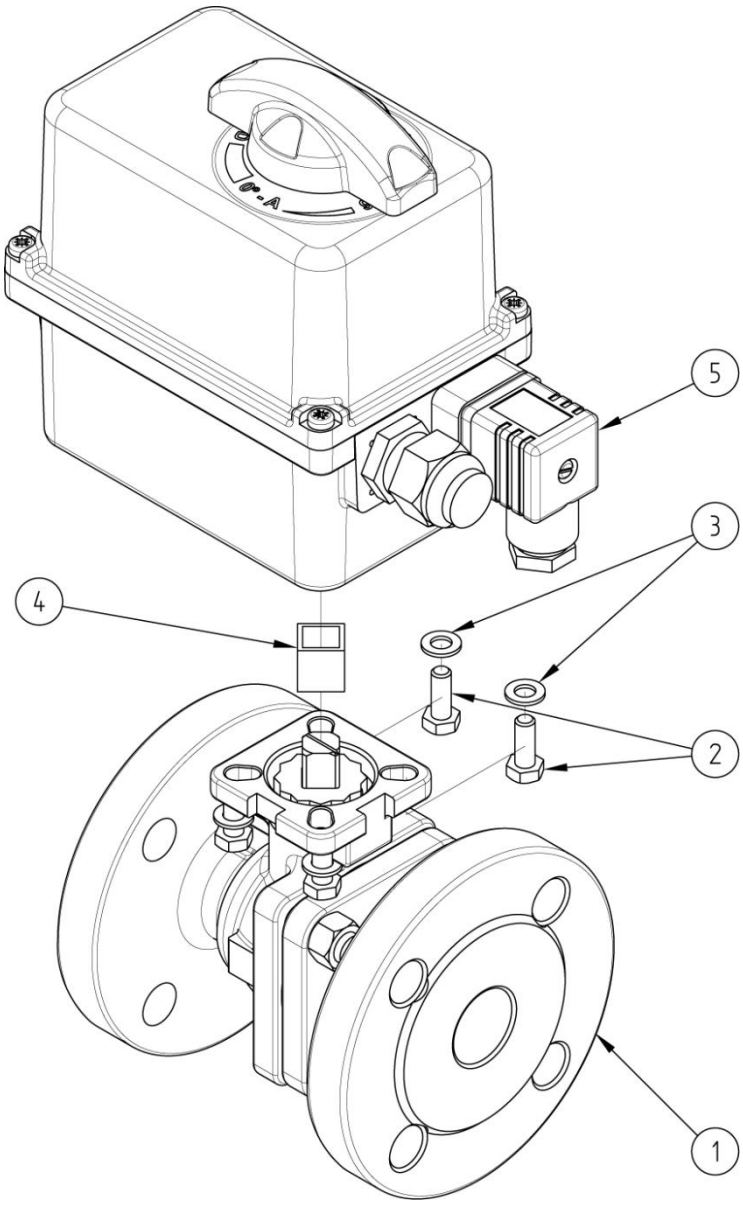

Punto ref.	Designación	Material	Cantidad
1	VÁLVULA 2 PIEZAS CON BRIDAS (**58268**)	CF8M	1
2	TORNILLO DE FIJACIÓN	INOX	4
3	ARANDELA	INOX	4
4	ACOPLADOR	INOX	0 ó 1
5	ACTUADOR ELÉCTRICO (**50840**)	PLÁSTICO	1

Para obtener más información técnica, consulte las siguientes fichas técnicas:

- **58268**: Válvula 2 piezas con bridas ANSI
- **50840**: Actuador eléctrico 90°- IP68

Béné Inox – 11 Chemin de la Pierre Blanche – 69800 SAINT PRIEST – S.A.S au capital de 240 000 € – SIREN 311 810 287
Tel.: +33 (0)4 78 90 48 22 – Fax: +33 (0)4 78 90 69 59 – www.bene-inox.com – bene@bene-inox.com

La información técnica, ilustraciones y fotografías se proporcionan a título indicativo y no contractual. Algunas pueden variar en función de las tolerancias admitidas en la profesión y de las normas aplicables. Las instrucciones de uso, de montaje y de mantenimiento consisten en simples recomendaciones. Pueden variar, asimismo, en función de las condiciones de uso del producto, del entorno de montaje y de las necesidades del comprador, cuya definición depende exclusivamente de este último.