Série 50

VANNES MOTORISÉES

Vannes à boule

Ball valves

Modèle 50318 Vanne à boule 2 pièces à brides ISO (58269) avec actionneur électrique IP68 Failsafe (50841)

Caractéristiques

⇨ Vanne

Dimensions : DN15 à DN65 (1/2“ à 2“1/2)
Raccordements : à brides selon EN 1092-1
Pression : PN selon dimensions des brides
Température de service : de -29°C à +175°C
Matière : Inox 316 / CF8M
(pour les pièces inox en contact avec le fluide)

⇨ Actionneur électrique

Température de service : de -10°C à +40°C
Carter plastique IP68
Indicateur visuel de position
Résistance anti-condensation régulée

ISO 9001 BUREAU VERITAS Certification

Béné Inox – 11 Chemin de la Pierre Blanche – 69800 SAINT PRIEST – S.A.S au capital de 240 000 € – SIREN 311 810 287
Tél : 04 78 90 48 22 – Fax : 04 78 90 69 59 – www.bene-inox.com – bene@bene-inox.com

Les informations techniques, illustrations et photographies sont données à titre indicatif sans caractère contractuel. Certaines peuvent varier en fonction des tolérances admises dans la profession et des normes applicables. Les instructions d'utilisation, de montage et de maintenance constituent de simples recommandations. Elles peuvent également varier en fonction des conditions d'utilisation du produit, de l'environnement de montage et des besoins de l'acheteur dont ce dernier est seul responsable de la définition.

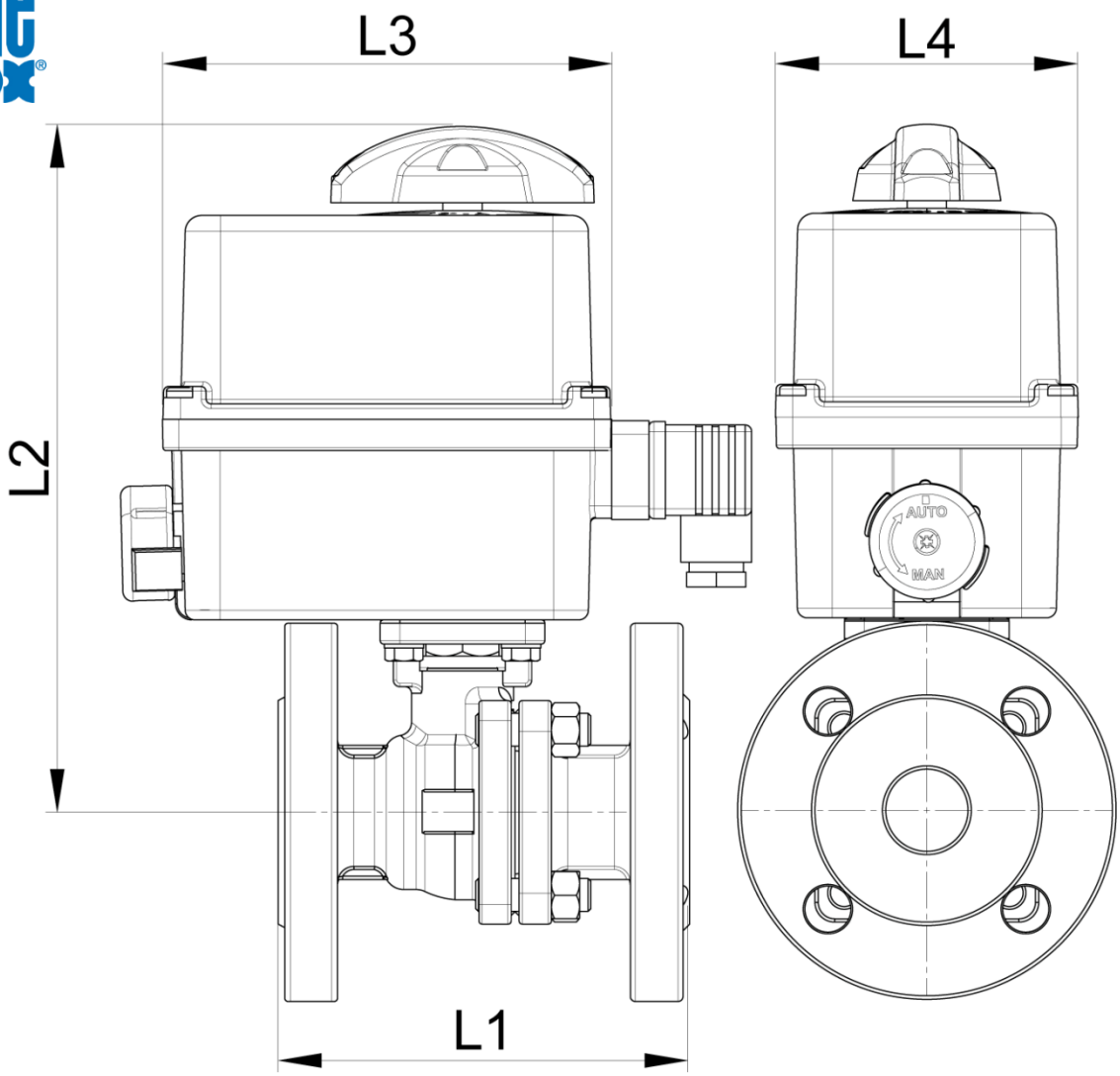

DN (mm)	DN (pouces)	PN (bar)	L1 (mm)	L2 (mm)	L3 (mm)	L4 (mm)	Temps manoeuvre (90°) (s)	Poids (kg)	Référence 100-230V AC et 100-350V DC	Temps manoeuvre (90°) (s)	Référence 15-30V AC et 12-48V DC
15	1/2"	40	115	200	136	92	11	3,65	450318-15A	11	450318-15B
20	3/4"	40	120	205	136	92	12	4,45	450318-20A	12	450318-20B
25	1"	40	125	211	136	92	12	5,30	450318-25A	12	450318-25B
32	1"1/4	40	130	247	151	128	7	8,00	450318-32A	7	450318-32B
40	1"1/2	40	140	252	151	128	7	9,40	450318-40A	7	450318-40B
50	2"	40	150	261	151	128	12	12,00	450318-50A	12	450318-50B
65	2"1/2	16	170	278	151	128	23	18,80	450318-65A	22	450318-65B

Actionneur électrique avec carter plastique IP68.
Indicateur visuel de position. Commande manuelle de secours avec débrayage sécurisé.
Contacts fin de courses réglables. Limiteur de couple. Résistance anti-condensation.
Température de service de l'actionneur : -10°C à +55°C (sauf version Failsafe : -10°C à +40°C)
Facteur de marche : 50%. Nombre de démarrages par heure : 150
Actionneur dimensionné pour une ΔP vanne = 16 bar maxi. Pour ΔP > 16 bar, nous consulter.
Version «Failsafe» : Le bloc de sécurité intégré (carte électronique + batterie) assure le retour en position fermée de la vanne en cas de coupure de courant

Béné Inox – 11 Chemin de la Pierre Blanche – 69800 SAINT PRIEST – S.A.S au capital de 240 000 € – SIREN 311 810 287
Tél : 04 78 90 48 22 – Fax : 04 78 90 69 59 – www.bene-inox.com – bene@bene-inox.com

Les informations techniques, illustrations et photographies sont données à titre indicatif sans caractère contractuel. Certaines peuvent varier en fonction des tolérances admises dans la profession et des normes applicables. Les instructions d'utilisation, de montage et de maintenance constituent de simples recommandations. Elles peuvent également varier en fonction des conditions d'utilisation du produit, de l'environnement de montage et des besoins de l'acheteur dont ce dernier est seul responsable de la définition.

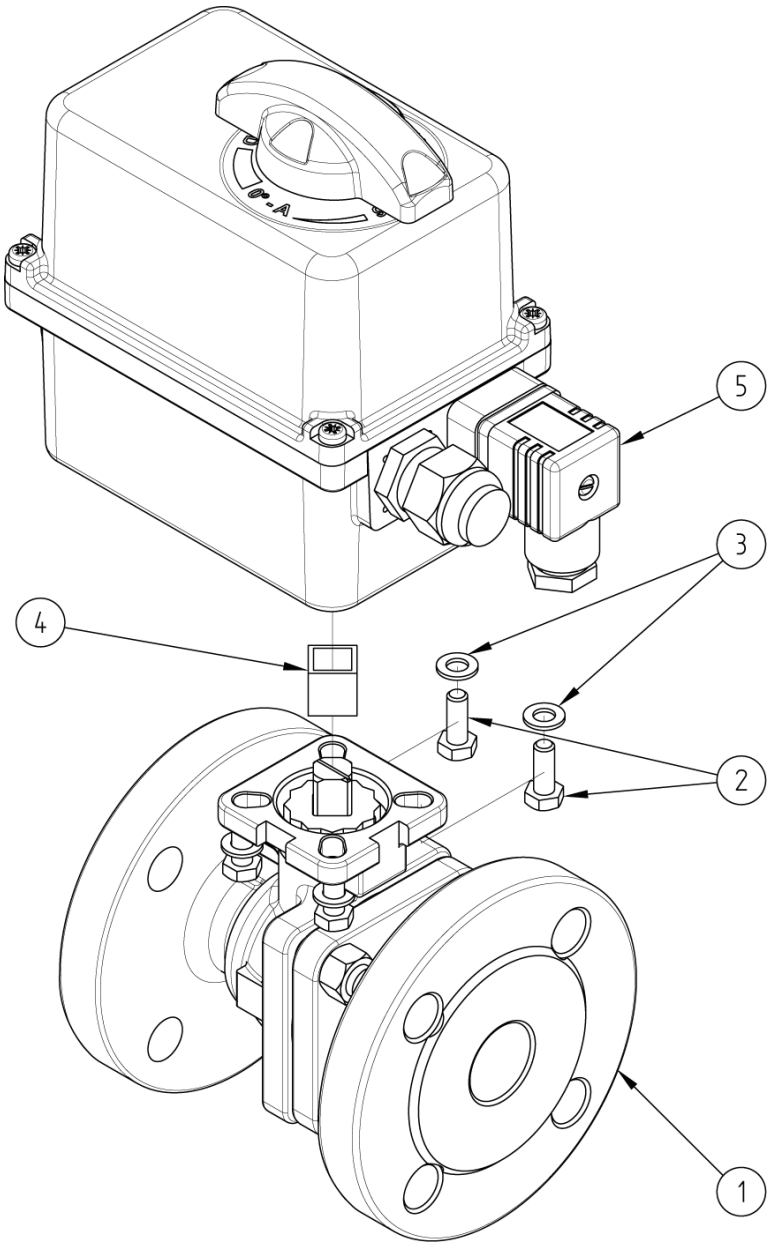

Repère	Désignation	Matière	Quantité
1	VANNE 2 PIECES A BRIDES (**58269**)	CF8M	1
2	VIS DE FIXATION	INOX	4
3	RONDELLE	INOX	4
4	COUPLEUR	INOX	0 ou 1
5	ACTIONNEUR ELECTRIQUE (**50841**)	PLASTIQUE	1

Pour plus d'informations techniques, veuillez consulter les fiches techniques suivantes :

- **58269** : Vanne 2 pièces à brides ISO
- **50841** : Actionneur électrique 90° avec fonction «Failsafe» - IP68

Béné Inox – 11 Chemin de la Pierre Blanche – 69800 SAINT PRIEST – S.A.S au capital de 240 000 € – SIREN 311 810 287
Tél : 04 78 90 48 22 – Fax : 04 78 90 69 59 – www.bene-inox.com – bene@bene-inox.com

Les informations techniques, illustrations et photographies sont données à titre indicatif sans caractère contractuel. Certaines peuvent varier en fonction des tolérances admises dans la profession et des normes applicables. Les instructions d'utilisation, de montage et de maintenance constituent de simples recommandations. Elles peuvent également varier en fonction des conditions d'utilisation du produit, de l'environnement de montage et des besoins de l'acheteur dont ce dernier est seul responsable de la définition.